Premier F 140 L

Congélateur double porte

GAMMES DE PRODUITS: PREMIER 140
NUMÉRO D'ARTICLE: 183141070

2/1 GN

Hoshizaki Premier F 140 L est un congélateur double porte GN 2/1 profond avec un volume utile net de 1085 litres. Classe d'efficacité énergétique C.

Il a une hauteur de 2080-2130 mm et une profondeur de 848 mm sans pédale d'ouverture de porte (profondeur de 920 mm avec pédale d'ouverture de porte). Les pieds sont réglables de 130 à 180 mm. La largeur est de 530 mm.

- Système de réfrigération ventilé
- Système de circulation d'air
- Arrêt automatique du ventilateur lors de l'ouverture de la porte
- Conception compartimentée pour une capacité interne maximale et un entretien facile
- Dégivrage automatique avec ré-évaporation de l'eau de dégivrage
- Condenseur sans nettoyage (filtre de condenseur non nécessaire)
- Armoire robuste
- Système de refroidissement de classe climatique 5 supportant une température ambiante jusqu'à +40°C
- Extérieur et intérieur en acier inoxydable AISI 304
- Supports d'étagères anti-basculement intégrés dans le revêtement intérieur
- Jeux de rails complets et glissières inclus
- Eclairage interne par LED
- Portes réversibles avec charnières à droite
- Fermeture automatique de la porte
- Verrouillage de la porte
- Joints de porte magnétiques amovibles
- Ouvre-porte à pédale avec protection contre les surcharges (inclus en tant qu'accessoire)
- Base intérieure en forme de cuvette avec coins arrondis pour recueillir les liquides
- Faible niveau sonore
- Protection contre l'eau IP21
- Design identique à celui des comptoirs Premier

ACCESSOIRES INCLUS

6 grilles rilsanisées grises (530 x 650 mm) + 2 grilles de fond

ACCESSOIRES OPTIONNELS

Jeu de pieds 130-180 mm
Jeu de roulettes 125 mm
Grille rilsanisée grise anti-basculement
Grille de fond rilsanisée grise anti-basculement
Grille inox anti-basculement
Grille de fond inox anti-basculement
Jeu de grilles inox (6 + 2 grille de fond) anti-basculement
Glissière inox gauche forme U
Glissière inox droite forme U
Clé principale

PÉRIODE DE GARANTIE	EXTÉRIEUR
6 ans	Inox AISI 304

INTÉRIEUR
Inox AISI 304

Type de réfrigérant: R290 / Réfrigérant: 0,14 kg / Equivalent en CO2: 0,42 kg

CERTIFICATIONS

Classe d'efficacité énergétique	Classe d'efficacité énergétique standard	Indice d'Efficacité énergétique (IEE)
C	ISO 22041-2019	49,62 EEI

Hoshizaki Benelux
Twentepoort West 62
7609 RD Almelo
Pays-Bas

T. +31 85 0188 370
info@hoshizaki.nl
www.hoshizaki.be
www.hoshizaki-europe.com

Premier F 140 L

SPÉCIFICATIONS TECHNIQUES

Plage de température	Taille de l'étagère	Volume, brut	Volume net utile	Volume, net	Alimentation électrique	Classe climatique	Niveau sonore	Capacité de réf. à -à -30°C
-25/-5°C	GN 2/1 en profondeur	1 400 l	1 085 l	1 085 l	230V, 50Hz	5	56 dB	608 W

SPÉCIFICATIONS TRANSPORT

Largeur (emballée)	Profondeur (emballée)	Hauteur (emballée)	Volume (emballé)	Poids brut	Largeur	Profondeur	Hauteur incluant les pieds (minimum)	Hauteur y compris les pieds (maximum)	Poids net
1 420 mm	880 mm	2 150 mm	2,687 m3	217 kg	1 380 mm	848 mm	2 080 mm	2 130 mm	205 kg

Avertissement: Tous les efforts ont été faits pour s'assurer que les informations contenues dans cette fiche technique sont exactes au moment de la publication. Hoshizaki Europe BV décline toute responsabilité en cas d'erreurs typographiques, d'omissions ou d'interprétation erronée des informations contenues dans cette publication et se réserve le droit de la modifier sans préavis.

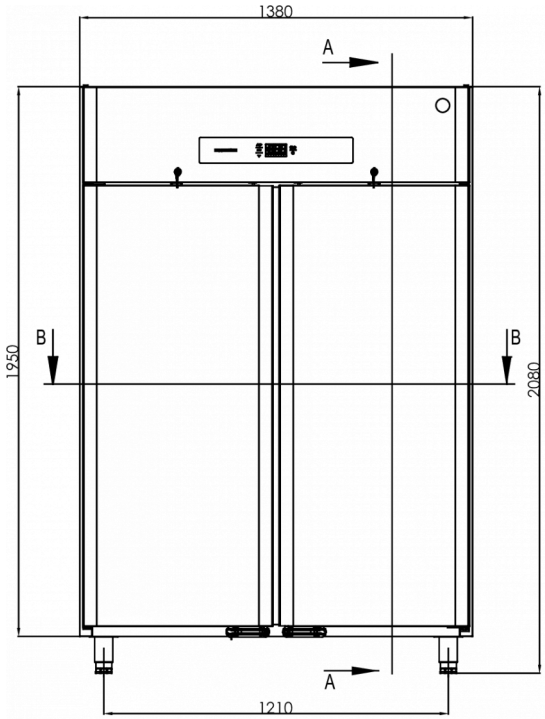

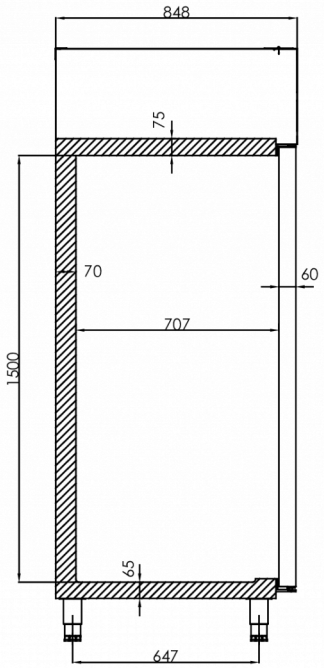

A-A

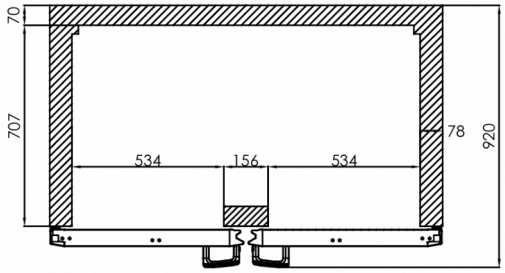

B-B

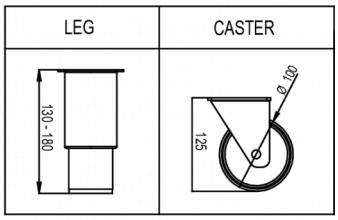

Hoshizaki Belgium info@hoshizaki.nl
Hoshizaki Danmark info@hoshizaki.dk
Hoshizaki Deutschland vertrieb@hoshizaki.de
Hoshizaki France info@hoshizaki.fr
Hoshizaki Iberia info@hoshizaki.es
Hoshizaki Italia commerciale@hoshizaki.it
Hoshizaki Middle East sales.ex@hoshizaki-europe.com

Hoshizaki Netherlands info@hoshizaki.nl
Hoshizaki Norge salg@hoshizaki.no
Hoshizaki Sverige orderSE@hoshizaki.dk
Hoshizaki UK uksales@hoshizaki.uk
Pays exportateurs sales.ex@hoshizaki-europe.com
Autres pays sales.ex@hoshizaki-europe.com

www.hoshizaki.be