Premier F 140 L

Dubbeldeurs vriezer

PRODUCT SERIE: PREMIER 140
ARTIKELNUMMER: 183141070

2/1 GN

Hoshizaki Premier F 140 L is een 2/1 GN diepe dubbeldeurs vriezer met een netto bruikbaar volume van 1085 ltr. en valt in energie-efficiëntieklasse C.

De kasthoogte is 2080-2130 mm en de diepte is 848 mm zonder pedaaldeuropener (diepte van 920 mm incl. pedaaldeuropener). De poten zijn verstelbaar van 130-180 mm. De plankbreedte is 530 mm.

- Geforceerde luchtstorming door lamellenverdamper
- Luchtcirculatiesysteem
- Automatische ventilatoruitschakeling bij het openen van de deur
- Ontworpen met compartimenten voor maximale interne capaciteit en eenvoudig onderhoud
- Automatische ontdooiing en herverdamping van het dooiwater
- Schone, vrije condensor (condensorfilter niet nodig)
- Robuuste constructie
- Klimaatklasse 5, voor intensief gebruik tot een omgevingstemperatuur van +40°C
- Roestvast staal AISI 304 in-en uitwendig
- Anti-kantelplankdragers gegoten in de binnenbekleding
- Complete wandrails, roosterdragers
- Interne LED-verlichting
- Omkeerbare deuren
- Automatische deursluiting
- Deurslot
- Afneembare deurdichtingsrubbers voor gemakkelijke reiniging
- Pedaaldeuropener met overbelastingsbeveiliging (als accessoire inbegrepen)
- Naadloos verzonken bodem met afgeronde hoeken voor optimale hygiëne
- Laag geluidsniveau
- Beschermingsgraad tegen vocht: IP21
- Met zijn karakteristieke lijnen kenmerkt de koelkast zich als lid van de nieuwste generatie Premier line

TOEBEHOREN INBEGREPEN

6 grijze roosters (530 x 650 mm) + 2 onder

OPTIONELE EXTRA'S

Set van 4 poten 130-180 mm
Set van 4 wielen 125 mm
Grijs rooster met achteropstand
Grijs rooster met achteropstand (onder)
RVS rooster met achteropstand
RVS rooster met achteropstand (onder)
Set RVS rooster (6 boven + 2 onder) met achteropstand
Dubbeldeurs kast rail-links u vorm
Dubbeldeurs kast rail-rechts u vorm
Hoofd sleutel

GARANTIEPERIODE	UITWENDIG
6 jaar	RvS AISI 304

INTERIEUR
RvS AISI 304

Type koudemiddel: R290 / Koelmiddel: 0,14 kg / CO2-equivalent: 0,42 kg

CERTIFICERINGEN

ISO HOSHIZAKI • ISO 9001
ISO HOSHIZAKI • ISO 14001
CE

Energie-efficiëntieklasse	Standaard energie-efficiëntieklasse	Energie-efficiëntie-index (EEI)
C	ISO 22041-2019	49,62 EEI

Hoshizaki Benelux
Twentepoort West 62
7609 RD Almelo
Nederland

T. (0)85 0188370
info@hoshizaki.nl
www.hoshizaki.nl
www.hoshizaki-europe.com

Premier F 140 L

TECHNISCHE SPECIFICATIES

Temperatuurbereik	Plankgrootte	Volume, bruto	Netto bruikbare volume	Volume, netto	Voeding	Klasse van het klimaat	Geluidniveau	Koelcapaciteit - op -30°C
-25/-5°C	2/1 GN diep	1.400 l	1.085 l	1.085 l	230V, 50Hz	5	56 dB	608 W

VERZENDSPECIFICATIES

Breedte (verpakt)	Diepte (verpakt)	Hoogte (verpakt)	Volume (verpakt)	Bruto gewicht	Breedte	Diepte	Hoogte inclusief poten (minimum)	Hoogte inclusief poten (maximum)	Netto gewicht
1.420 mm	880 mm	2.150 mm	2,687 m3	217 kg	1.380 mm	848 mm	2.080 mm	2.130 mm	205 kg

Disclaimer: Alles is in het werk gesteld om ervoor te zorgen dat de informatie in dit specificatieblad correct is op het moment van publicatie. Hoshizaki Europe BV aanvaardt geen verantwoordelijkheid of aansprakelijkheid voor typografische fouten of weglatingen of voor een verkeerde interpretatie van de informatie in de publicatie en behoudt zich het recht voor om zonder kennisgeving te wijzigen.

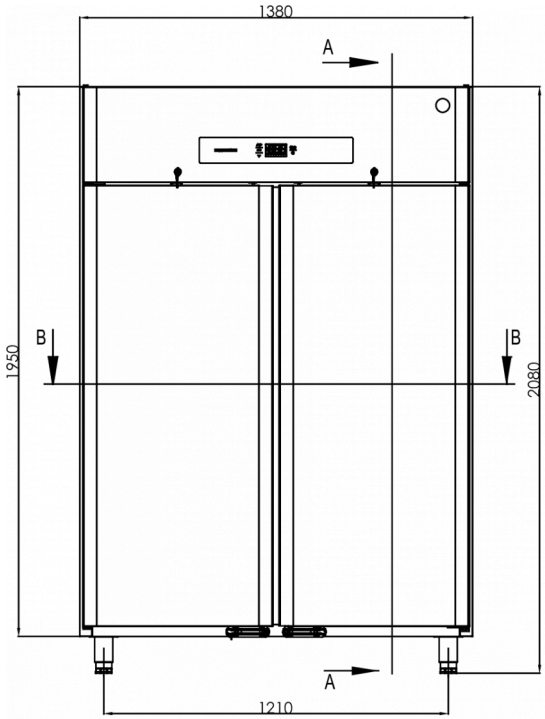

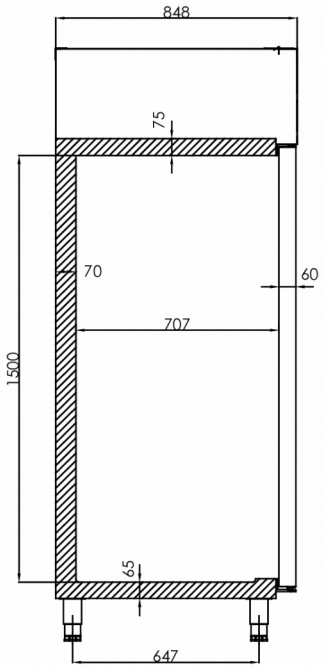

A-A

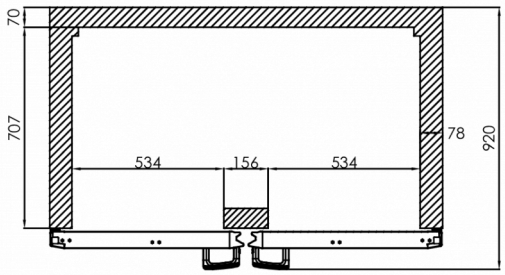

B-B

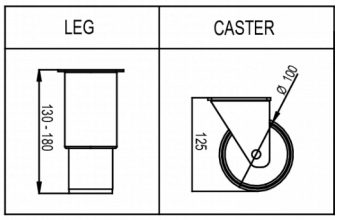

HOSHIZAKI

Hoshizaki Belgium info@hoshizaki.nl
Hoshizaki Danmark info@hoshizaki.dk
Hoshizaki Deutschland vertrieb@hoshizaki.de
Hoshizaki France info@hoshizaki.fr
Hoshizaki Iberia info@hoshizaki.es
Hoshizaki Italia commerciale@hoshizaki.it
Hoshizaki Middle East sales.ex@hoshizaki-europe.com

Hoshizaki Netherlands info@hoshizaki.nl
Hoshizaki Norge salg@hoshizaki.no
Hoshizaki Sverige orderSE@hoshizaki.dk
Hoshizaki UK uksales@hoshizaki.uk
Exportlanden sales.ex@hoshizaki-europe.com
Andere landen sales.ex@hoshizaki-europe.com

www.hoshizaki.nl